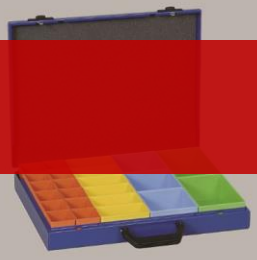

KASETY NARZĘDZIOWE

FABRYKA APARATURY ELEKTRYCZNEJ

EMA – ELFA Sp. z o.o.

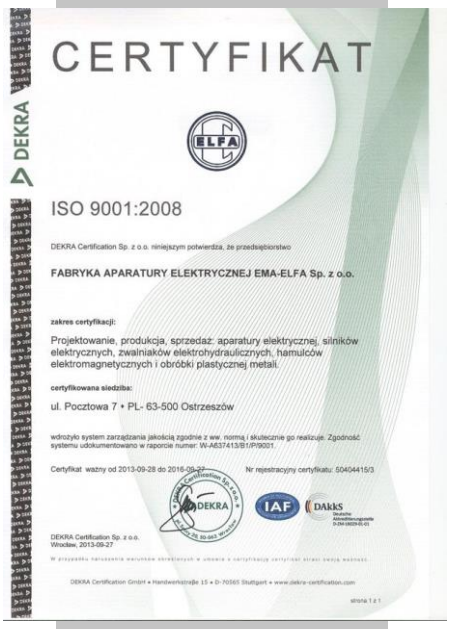

CERTYFIKAT

ISO 9001:2008

DEKRA Certification Sp. z o.o. niniejszym potwierdza, że przedsiębiorstwo

FABRYKA APARATURY ELEKTRYCZNEJ EMA-ELFA Sp. z o.o.

zakres certyfikacji:

Projektowanie, produkcja, sprzedaż: aparatury elektrycznej, silników elektrycznych, zwalniaków elektrohydraulicznych, hamulców elektromagnetycznych i obróbki plastycznej metali.

certyfikowana siedziba:

ul. Pocztowa 7 • PL- 63-500 Ostrzeszów

wdrożyło system zarządzania jakością zgodnie z ww. normą i skutecznie go realizuje. Zgodność systemu udokumentowano w raporcie numer: W-A637413/B1/P/9001.

Certyfikat ważny od 2013-09-28 do 2016-09-27 Nr rejestracyjny certyfikatu: 50404415/3

DEKRA Certification Sp. z o.o.
Wrocław, 2013-09-27

W przypadku naruszenia warunków określonych w umowie o certyfikację certyfikat straci swoją ważność.

DEKRA Certification GmbH • Handwerkstraße 15 • D-70565 Stuttgart • www.dekra-certification.com

strona 1 z 1

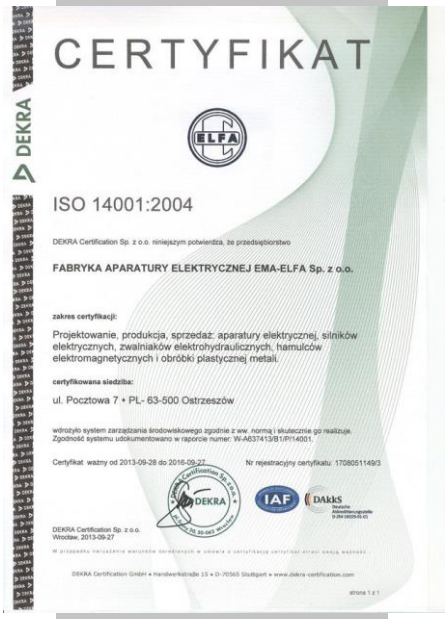

CERTYFIKAT

ISO 14001:2004

DEKRA Certification Sp. z o.o. niniejszym potwierdza, że przedsiębiorstwo

FABRYKA APARATURY ELEKTRYCZNEJ EMA-ELFA Sp. z o.o.

zakres certyfikacji:

Projektowanie, produkcja, sprzedaż: aparatury elektrycznej, silników elektrycznych, zwalniaków elektrohydraulicznych, hamulców elektromagnetycznych i obróbki plastycznej metali.

certyfikowana siedziba:

ul. Pocztowa 7 • PL- 63-500 Ostrzeszów

wdrożyło system zarządzania środowiskowego zgodnie z ww. normą i skutecznie go realizuje. Zgodność systemu udokumentowano w raporcie numer: W-A637413/B1/P/14001.

Certyfikat ważny od 2013-09-28 do 2016-09-27 Nr rejestracyjny certyfikatu: 1708051149/3

DEKRA Certification Sp. z o.o.
Wrocław, 2013-09-27

W przypadku naruszenia warunków określonych w umowie o certyfikację certyfikat straci swoją ważność.

DEKRA Certification GmbH • Handwerkstraße 15 • D-70565 Stuttgart • www.dekra-certification.com

strona 1 z 1

CERTYFIKAT

PN-N 18001:2004

DEKRA Certification Sp. z o.o. niniejszym potwierdza, że przedsiębiorstwo

FABRYKA APARATURY ELEKTRYCZNEJ EMA-ELFA Sp. z o.o.

zakres certyfikacji:

Projektowanie, produkcja, sprzedaż: aparatury elektrycznej, silników elektrycznych, zwalniaków elektrohydraulicznych, hamulców elektromagnetycznych i obróbki plastycznej metali.

certyfikowana siedziba:

ul. Pocztowa 7 • PL- 63-500 Ostrzeszów

wdrożył system zarządzania bezpieczeństwem i higieną pracy zgodnie z ww. normą i skutecznie go realizuje. Zgodność systemu udokumentowano w raporcie numer: W-A637413/B1/P/18001.

Certyfikat ważny od 2013-09-28 do 2016-09-27 Nr rejestracyjny certyfikatu: 271004017/3

DEKRA Certification Sp. z o.o.
Wrocław, 2013-09-27

W przypadku naruszenia warunków określonych w umowie o certyfikację certyfikat straci swoją ważność.

DEKRA Certification Sp. z o.o. • Plac Solny 20 • 50-083 Wrocław • www.dekra-certification.com.pl

strona 1 z 1

SPIS TREŚCI

KASETY NARZĘDZIOWE **str. 3 ÷ 10**

- KASETY NARZĘDZIOWE SK623, SK646 **str. 3**
- KASETY NARZĘDZIOWE SK23, SK709 **str. 4**
- POJEMNIKI SBe **str. 5**
- KASETY NARZĘDZIOWE Z POJEMNIKAMI Z TWORZYW SZTUCZNYCH SK623 SBe, SK23 SBe **str. 6 ÷ 7**
- KASETY NARZĘDZIOWE Z MIĘDZYSPODEM I Z POJEMNIKAMI Z TWORZYW SZTUCZNYCH SK646 SBe **str. 8**
- KASETY NARZĘDZIOWE Z POJEMNIKAMI Z TWORZYW SZTUCZNYCH SK709 SBe **str. 9 ÷ 10**

KASETY NARZĘDZIOWE TYPU
SK 623, SK 646

Wymiary gabarytowe

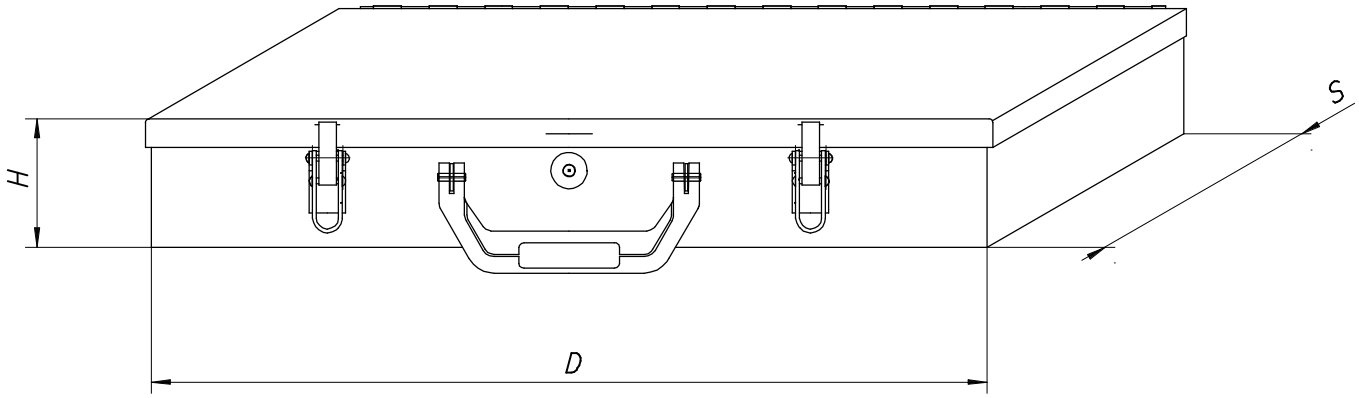

Oznaczenie	Wymiary		
	D [mm]	S [mm]	H [mm]
SK 623	436	333	66
SK 646	436	333	133

KASETY NARZĘDZIOWE TYPU
SK 23, SK 709

Wymiary gabarytowe

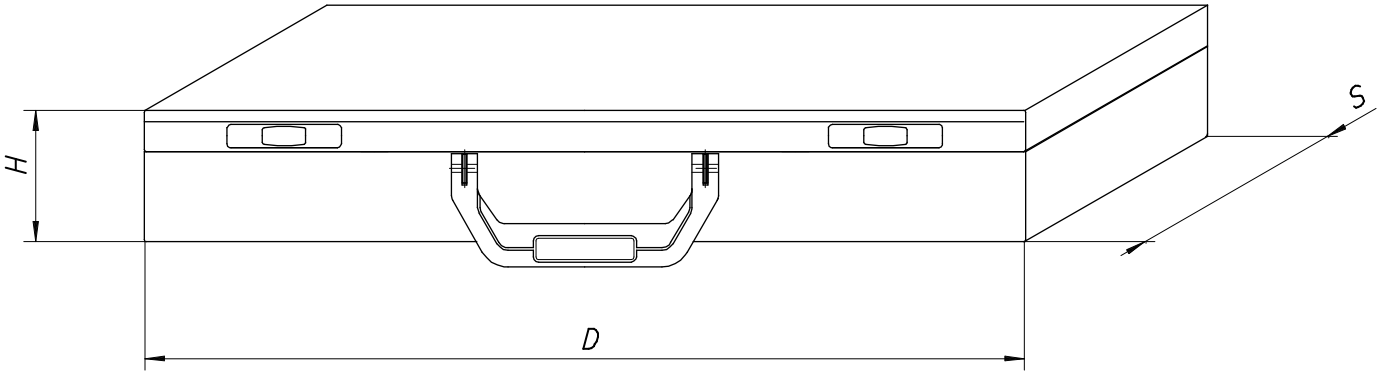

Oznaczenie	Wymiary		
	D [mm]	S [mm]	H [mm]
SK 23	448	342	67
SK 709	340	234	67

KASETY NARZĘDZIOWE Z POJEMNIKAMI Z TWORZYW SZTUCZNYCH

POJEMNIKI SBe

Wymiary pojemników [mm]

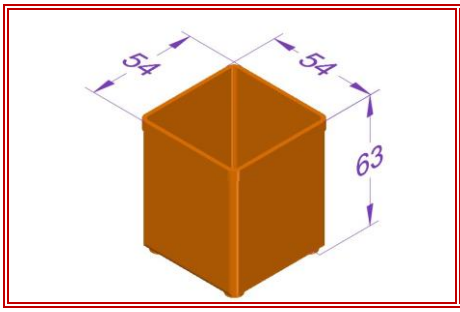

Pojemnik SB3e

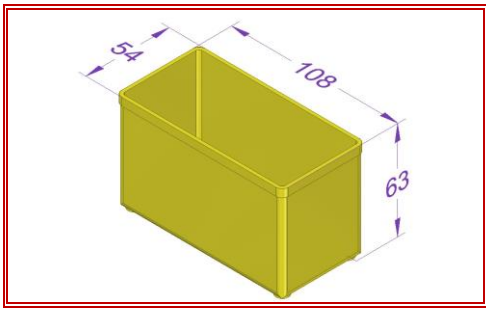

Pojemnik SB4e

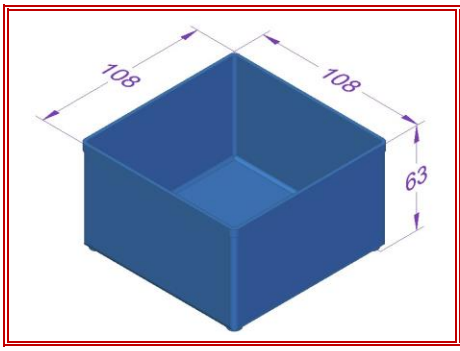

Pojemnik SB5e

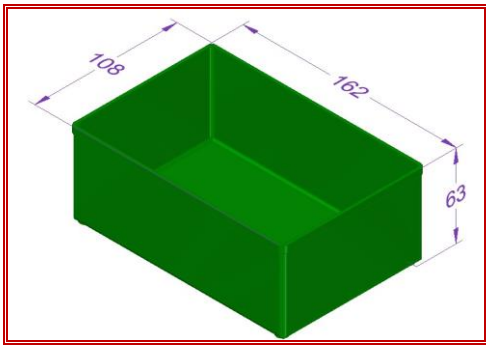

Pojemnik SB6e

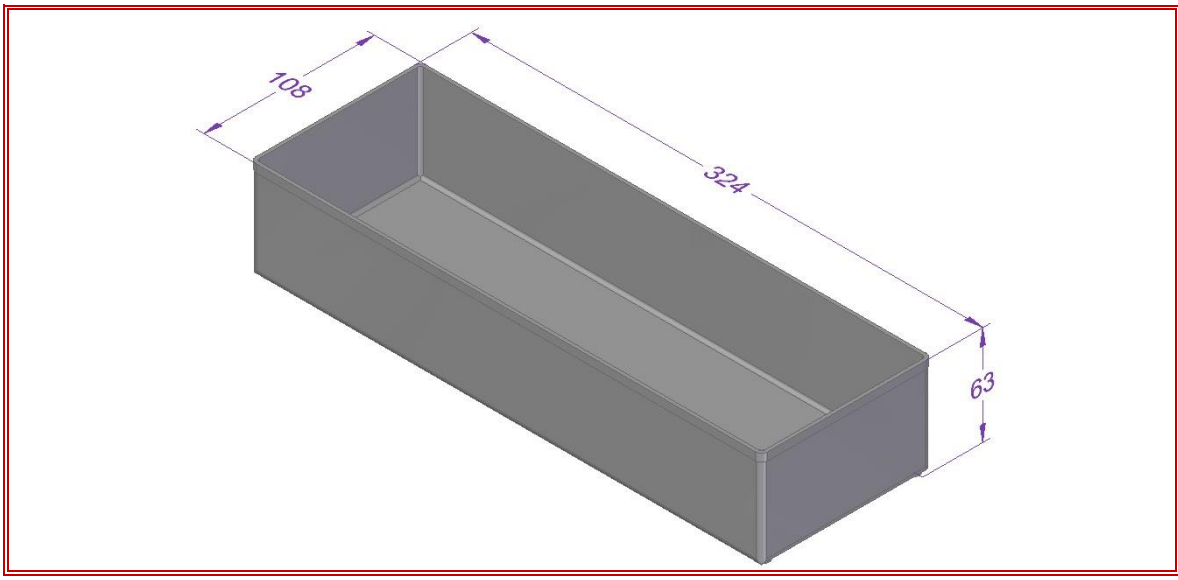

Pojemnik SB7e

KASETY NARZĘDZIOWE Z POJEMNIKAMI Z TWORZYW SZTUCZNYCH

SK623 SBe, SK23 SBe

Oznaczenie kaset	Układ pojemników	Ilość pojemników [szt.]					
		SB3e	SB4e	SB5e	SB6e	SB7e	Σ
SK623 SBe14 SK23 SBe14	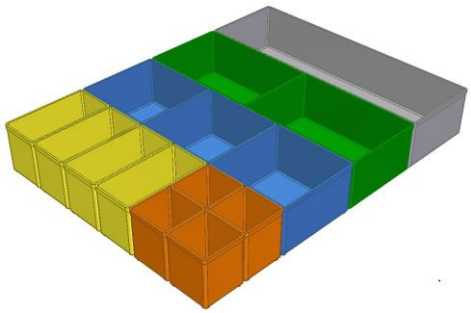	4	4	3	2	1	14
SK623 SBe18 SK23 SBe18	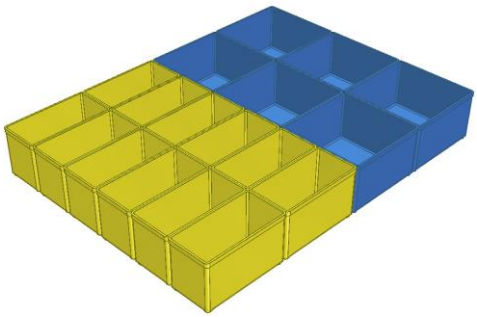	---	12	6	---	---	18

Oznaczenie kaset	Układ pojemników	Ilość pojemników [szt.]					
		SB3e	SB4e	SB5e	SB6e	SB7e	Σ
SK623 SBe20 SK23 SBe20	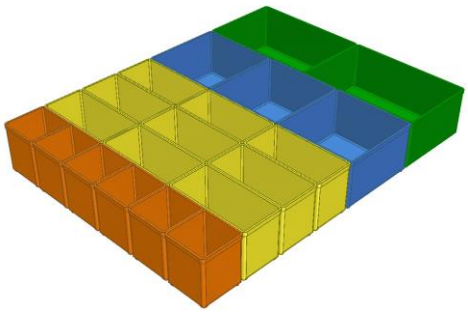	6	9	3	2	---	20
SK623 SBe23 SK23 SBe23	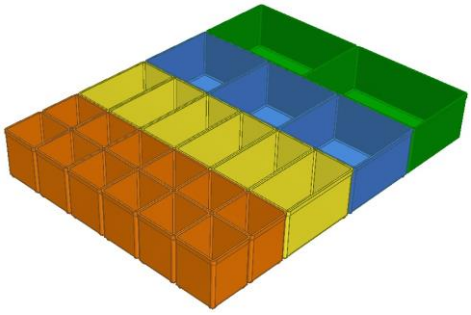	12	6	3	2	---	23
SK623 SBe24 SK23 SBe24	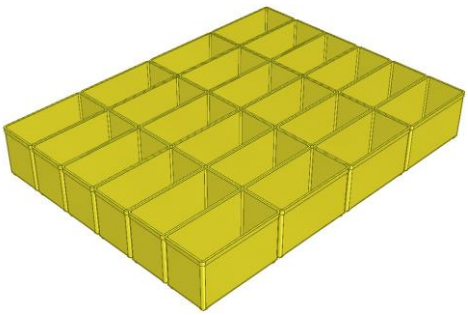	---	24	---	---	---	24

* możliwy jest inny układ pojemników

KASETY NARZĘDZIOWE Z MIEDZYSPODEM I Z POJEMNIKAMI Z TWORZYW SZTUCZNYCH

SK646 SBe

Oznaczenie kasety	Układ pojemników	Ilość pojemników [szt.]					
		SB3e	SB4e	SB5e	SB6e	SB7e	Σ
SK646 SBe46	**Kaseta:** 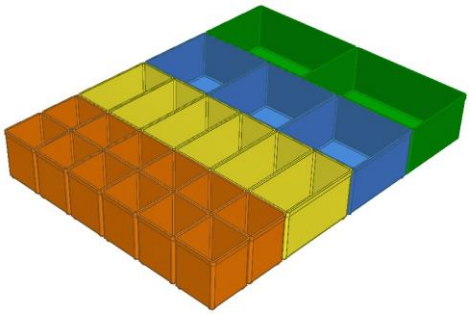	12	6	3	2	---	23
	Międzyspód: 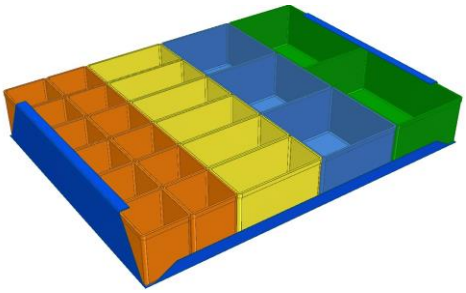	12	6	3	2	---	23

* możliwy jest inny układ pojemników

KASETY NARZĘDZIOWE Z POJEMNIKAMI Z TWORZYW SZTUCZNYCH

SK709 SBe

Oznaczenie kaset	Układ pojemników	Ilość pojemników [szt.]					
		SB3e	SB4e	SB5e	SB6e	SB7e	Σ
SK709 SBe09	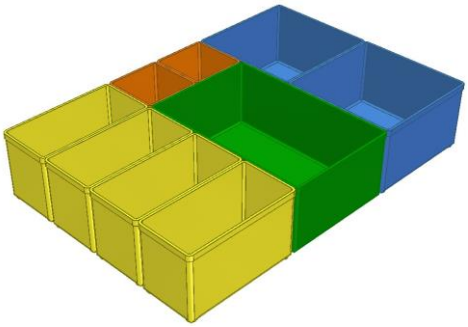	2	4	2	1	---	9
SK709 SBe09 A	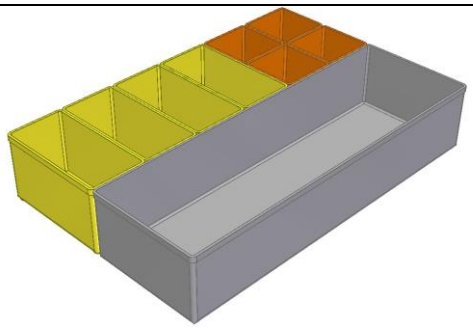	4	4	---	---	1	9

Oznaczenie kaset	Układ pojemników	Ilość pojemników [szt.]					
		SB3e	SB4e	SB5e	SB6e	SB7e	Σ
SK709 SBe16	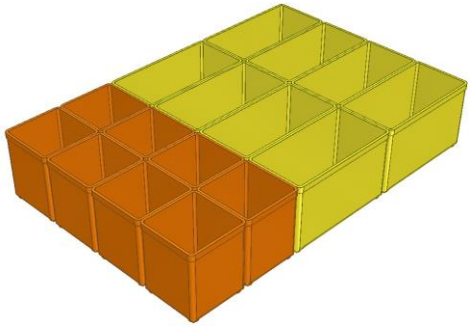	8	8	---	---	---	16
SK709 SBe18	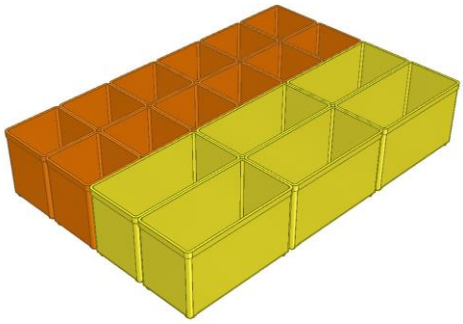	12	6	---	---	---	18
SK709 SBe24	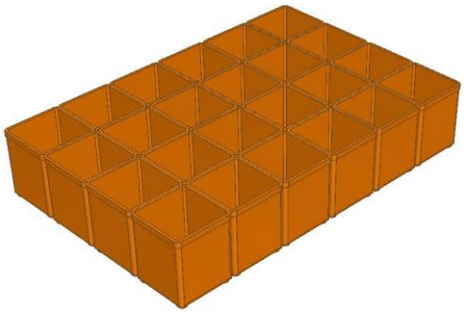	24	---	---	---	---	24

*** możliwy jest inny układ pojemników**

O GRUPIE CANTONI

Grupa Cantoni jest wiodącym w Polsce producentem asynchronicznych silników elektrycznych oraz narzędzi skrawających do obróbki metali i drewna.

W skład Grupy wchodzi dziewięć fabryk o bogatej tradycji w produkcji silników elektrycznych , hamulców i narzędzi - sięgającej XIX wieku, oraz Spółka Cantoni Motor mająca ponad 40-letnie doświadczenie w eksporcie silników. Besel, Celma Indukta, Emit zajmują się produkcją silników elektrycznych, Ema-Elfa dostarcza hamulce do silników, produkuje zwalniaki elektrohydrauliczne oraz aparaturę elektryczną mającą zastosowanie w wielu branżach. Firmy Fana, Formit i Narmod stanowią zaplecze narzędziowe dla naszych zakładów silnikowych, jak też oferują szeroki zakres narzędzi, przyrządów i usług. Fenes produkuje narzędzia skrawające do obróbki metalu i drewna.

FABRYKA APARATURY ELEKTRYCZNEJ

EMA – ELFA Sp. z o.o.

Fabryka Ema-Elfa od roku 1954 kontynuuje z powodzeniem produkcję w szerokim zakresie 'różnorakiej aparatury elektrycznej'. Wyroby firmy znajdują zastosowanie w wielu różnych gałęziach gospodarki m.in. w przemyśle elektromaszynowym, stoczniowym, budownictwie, czy górnictwie. Nasz cel, to stworzenie bardziej inteligentnych, zrównoważonych i innowacyjnych rozwiązań wychodzących naprzeciw potrzebom naszych klientów. Odpowiednie umiejętności i kompetencje naszej załogi, wsparte systematycznym inwestowaniem w park maszynowy, pomagają zwiększyć wydajność i poprawiają naszą solidność.

www.cantonimotor.pl

www.motors.celma.pl

www.besel.pl

ww.emit-motor.com.pl

www.ema-elfa.pl

www.fana.com.pl

www.cantonigroup.eu

www.narmod.pl

www.fenes.com.pl

FABRYKA APARATURY ELEKTRYCZNEJ
EMA – ELFA Sp. z o.o.
63-500 OSTRZESZÓW ul. Pocztowa 7
tel : +48 62 730-30-51
fax : +48 62 730-33-06
e-mail : handel@ema-elfa.pl

www.ema-elfa.pl