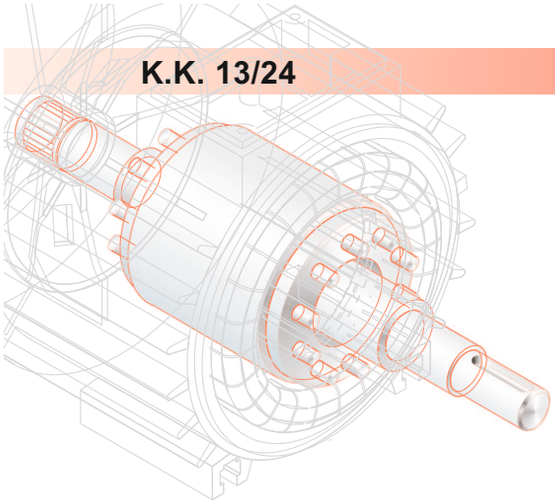

BESEL S.A.
FABRYKA SILNIKÓW ELEKTRYCZNYCH

SILNIKI O NISKIM WZNIOSIE OSI WAŁU 65 mm
1-fazowe i 3-fazowe serii "h" do maszyn do drewna

Charakterystyka silnika:
- znajdują zastosowanie głównie w maszynach do drewna,
- praca ciągła S1 lub przerywana S6 (40% 60c/h) /silniki 1-fazowe/
- praca przerywana S6 (40% 60c/h) /silniki 3-fazowe/
- napięcia znamionowe 230V (1-fazowe), 400V (3-fazowe)
- częstotliwość zasilania 50 Hz,
- stopien ochrony IP 54,
- klasa izolacji F,
- silniki mogą być wykonywane z dowolną końcówką wałka, z uchwyconym łożyskiem od strony napędu (bez luzu poosiowego).

MOTORS WITH SHAFT HEIGHT 65 mm
1- and 3-phase motors for woodworking machines series "h"

Description of the catalogue motors:
- general used in woodworking machines,
- continuous duty S1 or intermittent duty S6 (40%) /1-phase motors/
- intermittent duty S6 (40%) /3-phase motors/
- rated voltage 230V (1-phase), 400V (3-phase),
- frequency 50 Hz,
- degree of protection IP 54,
- insulation class F,
- motors can be manufactured with different end shaft, with fixed bearing at the drive end (without axial play).

Typ silnika 3-fazowego	Praca przerywana S6 - 40% (intermittent duty S6)					
	Moc [kW]	Prędkość obrotowa [min -1]	Prąd przy 400V [A]	Moment rozruchowy Mr [Nm]	Krotność prądu rozruchowego Ir/IN	Masa [kg]
Frame size 3-phase motors	Rated output [kW]	Rated speed [min -1]	Rated current at 400 V [A]	Torque T_N [Nm]	Starting current/ rated current I_L/I_N	Motor weight [kg]
Sh 65-2A	1,1	2670	2,8	6,3	3,1	10,0
Sh 65-2B	1,5	2650	3,6	8,6	3,5	11,5
Sh 65-2C	2,2	2800	5,0	12,7	3,4	13,0
Sh 65-2D	3,0	2720	6,8	24,1	4,0	14,5

Typ silnika 1-fazowego	Praca przerywana S6 - 40% (intermittent duty S6)						
	Moc [kW]	Prędkość obrotowa [min -1]	Prąd przy 230V [A]	Moment rozruchowy Mr [Nm]	Krotność prądu rozruchowego Ir/IN	Kondensator pracy [µF] 450V	Masa [kg]
Frame size 1-phase motors	Rated output [kW]	Rated speed [min -1]	Rated current at 230 V [A]	Torque T_N [Nm]	Starting current/ rated current I_L/I_N	Run capacitor [µF] 450V	Motor weight [kg]
SEh 65-2A	1,1	2750	7,6	1,7	3,2	25	10,0
SEh 65-2B	1,5	2750	10,0	1,9	2,6	30	12,0
SEh 65-2C	2,2	2800	14,0	3,0	2,0	40	13,5
SEh 65-2D	2,5	2700	16,0	2,4	2,7	50	15,0

Silniki mogą być wyposażone w:
- *hamulce elektromagnetyczne sprężynowe (miękkie) prądu stałego - H17,*
- *wyłączniki realizujące funkcję: zabezpieczenia przeciążeniowego, zabezpieczenia ponadnapięciowego, wyłącznika "załącz - wyłącz", gniazda 3-, 4- i 5-bolcowe (L1, L2, L3, N, PE), wtyki 4-bolcowe i 5-bolcowe (L1, L2, L3, N, PE) wg systemu CEE7 (zewnętrzne styki zerujące),*
- *kołnierze zaciskowe do mocowania pił tarczowych,*
- *inne na życzenia Klienta.*

Wszystkie silniki posiadają znak CE.

Motors can be equipped with:,
- *direct current electromagnetic spring-loaded brakes (soft) - H17,*
- *switches with the following functions: overload protection, overvoltage protection, on-off switch,*
- *3, 4 and 5 pin sockets (L1, L2, L3, N, PE),*
- *4 and 5 pin plugs (L1, L2, L3, N, PE) in accordance with CEE7 (external neutral pins),*
- *clip flanges for assembly of circular ,*
- *other on request.*

All motors are provided with CE mark.

ul. Elektryczna 8 49-300 Brzeg tel. (+48) (77) 4162861 fax (+48) (77) 4166868 www.besel.pl besel@cantonigroup.com

Silniki serii h
Motors series h

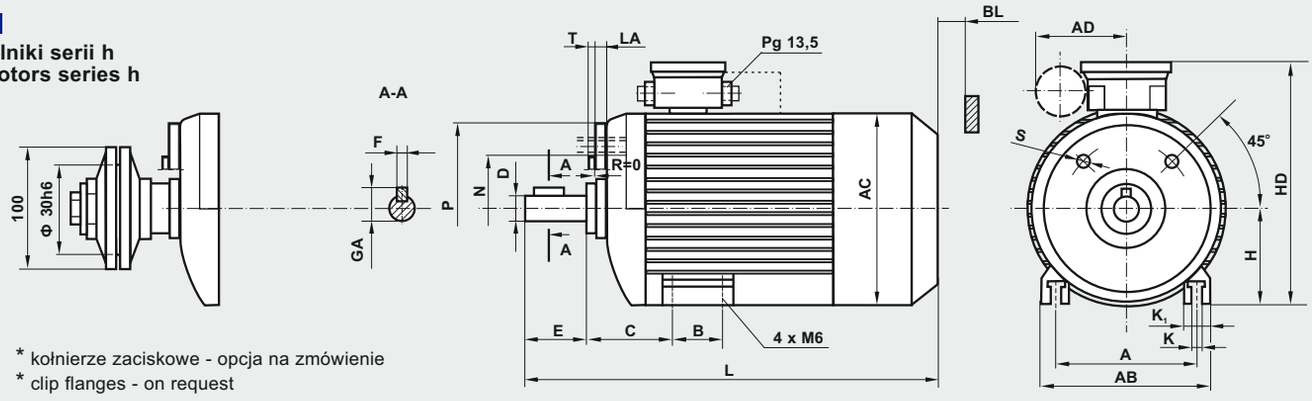

* kołnierze zaciskowe - opcja na zmówienie
* clip flanges - on request

Silniki na łapach (Foot - mounted motors)

Typ / Frame size	Wymiary (mm) / Dimensions (mm) A	B	C	D	E	F	GA	H	K	K_1	AB	AC	AD	BL	HD	L	Łożyska / Bearings
Sh 65-2A	80	44	67	22j6	50	8	25	$65_{-0,5}$	6,4	10,4	100	143,3	~85	15	~175	262	6205 2RS
SEh 65-2A																267	
Sh 65-2B																279	
SEh 65-2B																287	
S(E)h 65-2C																309	
S(E)h 65-2D																327	

Silniki kołnierzowe (Flange - mounted motors)

Typ / Frame size	Wymiary (mm) / Dimensions (mm) P	M	N	S	C	D	E	F	GA	LA	T	R	AC	AD	BL	L	Łożyska / Bearings
SKh 65-2A2	120	100	80j6	4XM6	67	22j6	50	8	25	12	3	0	143,3	~85	15	262	6205 2RS
SEKh 65-2A2																267	
SKh 65-2B2																279	
SEKh 65-2B2																287	
S(E)Kh 65-2C2																309	
S(E)Kh 65-2D2																327	

Producent zastrzega sobie możliwość zmian danych zawartych w karcie katalogowej wynikających z ciągłego doskonalenia wyrobu.

As part of our development program, we reserve the right to alter or amend any of the specifications without giving prior notice.